ESPANÖL

T 1600SW

ALTAVOZ - 12" - 2+2 U 4+4 OHMIOS

Este producto fue desarrollado para reproducir fielmente las bajas frecuencias, proporcionando subgraves envolventes y graves intensos. Capaz de soportar hasta 1600 Watts en un programa musical, destaca por su linealidad y calidad en todo el rango de respuesta, que va desde los 30Hz hasta los 800Hz.

PARAMETROS ELECTRICOS

POTENCIA RMS	400 + 400 W
POTENCIA MUSICAL	800 + 800 W
IMPEDANCIA NOMINAL	2+2 ou 4+4 Ohmios
RESISTENCIA (RE)	1.6+1.6 ou 3.2+3.2 Ohmios/VCC
NO (REFERENCIAL DE EFICIENCIA)	0.329%
SENSIBILIDAD (@ 1W, 1m)-Free-Air	87.193 dB
MASA DIAFRAGMA (MMD)	172.531 g
MASA TOTAL (MMS)	178.417 g
PRODUATO BL	16.765 TM
Q MECÂNICO (Qms)	9.187
Q ELÉTRICA (Qes)	0,411
Q TOTAL (Qts)	0,393
CUMPLIMIENTO (CMS)	145.817u M/N
VOLUMEN EQUIVALENTE (VAS)	46.020 L
RESPUESTA DE FRECUENCIA	30Hz a 800Hz
FRECUENCIA DE RESONANCIA	31.20Hz
Le @ 1 kHz (inductancia de bobina a 1kHz)	418,25
AREA EFECTIVA DEL CONO (SD)	47.144 Sq.m
EXCURSIÓN DEL CONO SIN DISTOCIÓN (X MAX)	+- 11,5 mm
DENSIDAD DEL FLUJO EM EL GAP	6.500 GAUSS

Los parámetros de Thiele-Small se obtuvieron después de aplicarlos a un nivel sinusoidal de 50hz durante un período de 30 minutos.
Se permite una tolerancia de + - 15% de los valores especificados.

PRODUCT DIMENSIONS

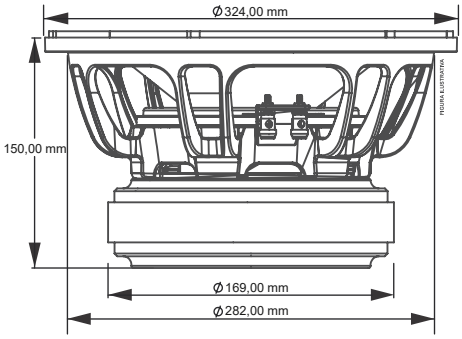

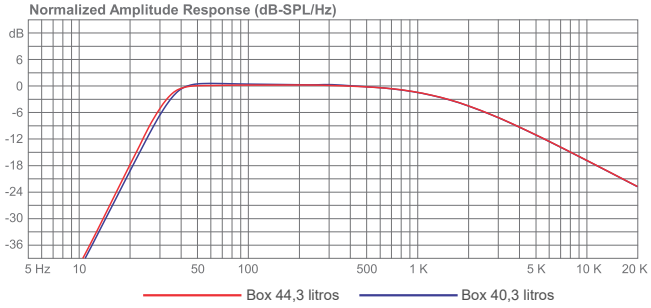

PARAMETROS MECANICOS

DIÁMETRO NOMINAL	12 Pulgadas
MEDICIONES DE LA FERRITA	169 X 24
DIÁMETRO DE LA BOBINA	2.1/2 Pulgadas
ALTURA DE LA BOBINA	26 mm
MATERIAL DEL ALAMBRE DE LA BOBINA	Cobre
SECCIÓN DEL ALAMBRE DE LA BOBINA	Redonda
FORMA DE LA BOBINA	*Kapton
ALTURA DEL GAP	6,35 mm
MATERIAL DE LA CARCASA	Aluminio
MATERIAL DE LA FERRITA	Bario
PESO	3,4 Kg
VOLUMEN OCUPADO EN EL GABINETE	2,87 Litros

*Kapton® Marca registrada pela DUPONT

Accede al producto
en nuestra página web:

SUGERENCIA DE GABINETES

MODELO	VOLUMEN LITROS	DUCTOS QUANT.	DUCTOS DIÂM.	DUCTOS PROF.	SINTONÍA	(H.P.F)	ATENUACIÓN (ACTIVA)
CAJA VENTILADA	40	02	3"(POL)	54 mm	35,0 Hz	25 Hz	12 dB/ Octava
	44	02	3"(POL)	54 mm	33,0 Hz	25 Hz	12 dB/ Octava

NOTA: Las características, especificaciones y apariencia están sujetas a cambios sin previo aviso.

Producido por: TARAMPS ELECTRONICS LTDA - CNPJ: 11.273.485/0001-03 - Calle: João Silvério, 121 • Res. Manoel Martins - Alfredo Marcondes - SP - Echo en brazil

+55 18 3266-4050

www.taramps.com.br