ESPANÖL

T 1200SW

ALTAVOZ - 8" - 4+4 OHMIOS

El T 1200SW de 8 pulgadas es el subwoofer perfecto para los amantes de los graves potentes e impactantes. Con capacidad para soportar 600 WRMS y hasta 1200 Watts en programa musical, este subwoofer brinda una experiencia de sonido envolvente, con graves profundos y claramente definidos. Su cono de celulosa y borde de espuma garantizan no sólo un rendimiento excepcional sino también una durabilidad superior. El T 1200SW está disponible en dos versiones de doble bobina (D2 y D4), ofreciendo mayor compatibilidad con amplificadores y flexibilidad al construir su sistema de sonido. Elija entre opciones de chasis blanco o negro para personalizar el aspecto de su proyecto. Mejore su experiencia de sonido con el potente T 1200 SW de Taramps.

PARAMETROS ELECTRICOS

POTENCIA RMS	300 + 300 W
POTENCIA MUSICAL	600 + 600 W
IMPEDANCIA NOMINAL	4+4 Ohmios
RESISTENCIA (RE)	2,8 + 2,8 Ohmios/VCC
NO (REFERENCIAL DE EFICIENCIA)	0,15 %
SENSIBILIDAD (@ 1W, 1m)-Free-Air	83,826 dB
MASA DIAFRAGMA (MMD)	62,212 g
MASA TOTAL (MMS)	63,945 g
PRODUATO BL	12,350 TM
Q MECÂNICO (Qms)	7,682
Q ELÉTRICA (Qes)	0.899
Q TOTAL (Qts)	0,805
CUMPLIMIENTO (CMS)	119,678u M/N
VOLUMEN EQUIVALENTE (VAS)	7,400 L
RESPUESTA DE FRECUENCIA	35Hz à 2500Hz
FRECUENCIA DE RESONANCIA	57,532Hz
Le @ 1 kHz (inductancia de bobina a 1kHz)	0,953 mH
AREA EFECTIVA DEL CONO (SD)	0,0208 M²
EXCURSIÓN DEL CONO SIN DISTOCIÓN (X MAX)	+- 13 mm
DENSIDAD DEL FLUJO EM EL GAP	10.000 GAUSS

Los parámetros de Thiele-Small se obtuvieron después de aplicarlos a un nível sinusoidal de 50hz durante un período de 30 minutos.
Se permite una tolerancia de + - 15% de los valores especificados.

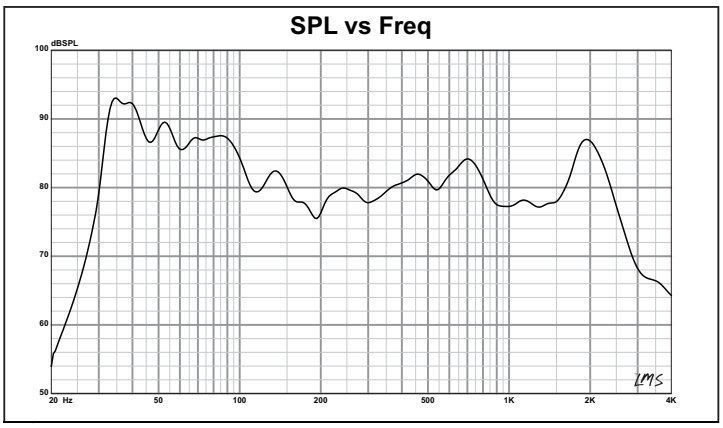

Curva de respuesta en caja de 28L sintonizada a 41 Hz em cámara anecoica, 1W / 1M.

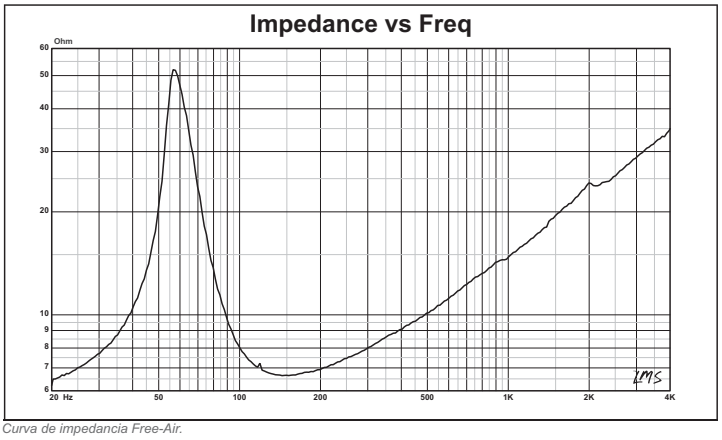

Curva de impedancia Free-Air.

PARAMETROS MECANICOS

DIÁMETRO NOMINAL	8 Pulgadas
MEDICIONES DE LA FERRITA	134 X 56 x 32mm
DIÁMETRO DE LA BOBINA	2 Pulgadas
ALTURA DE LA BOBINA	29 mm
MATERIAL DEL ALAMBRE DE LA BOBINA	Cobre
SECCIÓN DEL ALAMBRE DE LA BOBINA	Redonda
FORMA DE LA BOBINA	*Kapton
ALTURA DEL GAP	9 mm
MATERIAL DE LA CARCASA	Aluminio
MATERIAL DE LA FERRITA	Bario
PESO	5,376 Kg
VOLUMEN OCUPADO EN EL GABINETE	1,581 Litros
TIPO DE CONECTOR	Correo

*Kapton® Marca registrada pela DUPONT

PRODUCT DIMENSIONS

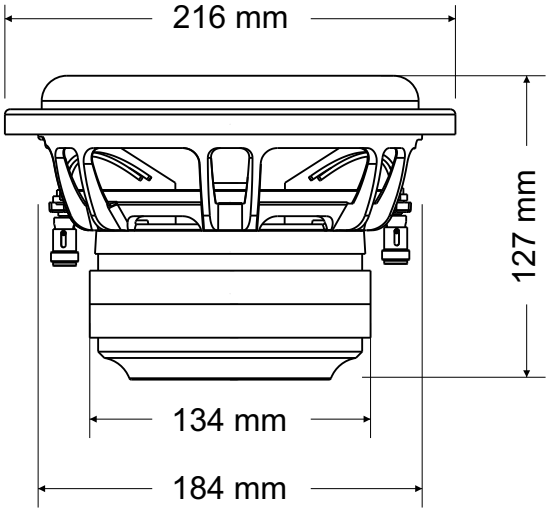

SUGERENCIA DE GABINETES

MODELO	VOLUMEN LITROS	DUCTOS QUANT.	DUCTOS DIÂM.	DUCTOS PROF.	SINTONÍA	(H.P.F)	ATENUACIÓN (ACTIVA)
CAJA VENTILADA	28	02	3"(POL)	550 mm	41 Hz	30 Hz	12 dB/ Octava
	28	02	3"(POL)	450 mm	41 Hz	30 Hz	12 dB/ Octava

NOTA: Las características, especificaciones y apariencia están sujetas a cambios sin previo aviso.

Producido por: TARAMPS ELECTRONICS LTDA - CNPJ: 11.273.485/0001-03 - Ctra. Júlio Budisk, KM 30, Barrio Da Pedreira, Alfredo Marcondes, SP - 19180-000, Brasil - Echo en brasil
+55 18 3266-4050
www.taramps.com.br

ESPANÖL

T 1200SW

ALTAVOZ - 8" - 2+2 OHMIOS

El T 1200SW de 8 pulgadas es el subwoofer perfecto para los amantes de los graves potentes e impactantes. Con capacidad para soportar 600 WRMS y hasta 1200 Watts en programa musical, este subwoofer brinda una experiencia de sonido envolvente, con graves profundos y claramente definidos. Su cono de celulosa y borde de espuma garantizan no sólo un rendimiento excepcional sino también una durabilidad superior. El T 1200SW está disponible en dos versiones de doble bobina (D2 y D4), ofreciendo mayor compatibilidad con amplificadores y flexibilidad al construir su sistema de sonido. Elija entre opciones de chasis blanco o negro para personalizar el aspecto de su proyecto. Mejore su experiencia de sonido con el potente T 1200 SW de Taramps.

PARAMETROS ELECTRICOS

POTENCIA RMS	300 + 300 W
POTENCIA MUSICAL	600 + 600 W
IMPEDANCIA NOMINAL	2+2 Ohmios
RESISTENCIA (RE)	1,5 + 1,5 Ohmios/VCC
NO (REFERENCIAL DE EFICIENCIA)	0,19 %
SENSIBILIDAD (@ 1W, 1m)-Free-Air	84,751 dB
MASA DIAFRAGMA (MMD)	60,391 g
MASA TOTAL (MMS)	62,124 g
PRODUATO BL	9,556 TM
Q MECÂNICO (Qms)	8,297
Q ELÉTRICA (Qes)	0.74
Q TOTAL (Qts)	0,68
CUMPLIMIENTO (CMS)	125,684u M/N
VOLUMEN EQUIVALENTE (VAS)	7,771 L
RESPUESTA DE FRECUENCIA	35Hz à 2500Hz
FRECUENCIA DE RESONANCIA	56,958Hz
Le @ 1 kHz (inductancia de bobina a 1kHz)	0,652 mH
AREA EFECTIVA DEL CONO (SD)	0,021 M²
EXCURSIÓN DEL CONO SIN DISTOCIÓN (X MAX)	+- 13 mm
DENSIDAD DEL FLUJO EM EL GAP	9.300 GAUSS

Los parámetros de Thiele-Small se obtuvieron después de aplicarlos a un nível sinusoidal de 50hz durante un período de 30 minutos.
Se permite una tolerancia de + - 15% de los valores especificados.

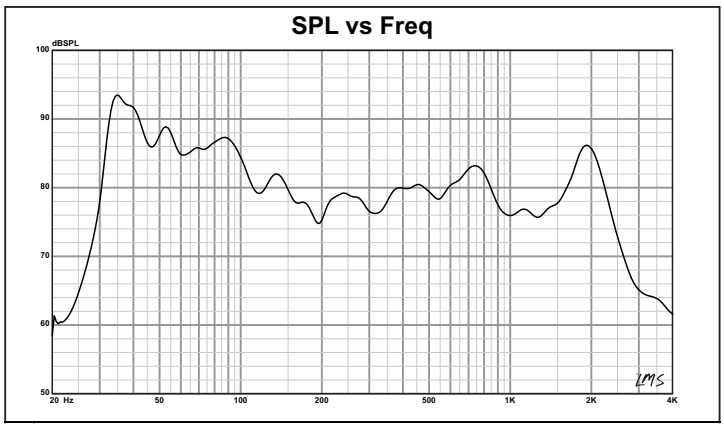

Curva de respuesta en caja de 28L sintonizada a 41 Hz em cámara anecoica, 1W / 1M.

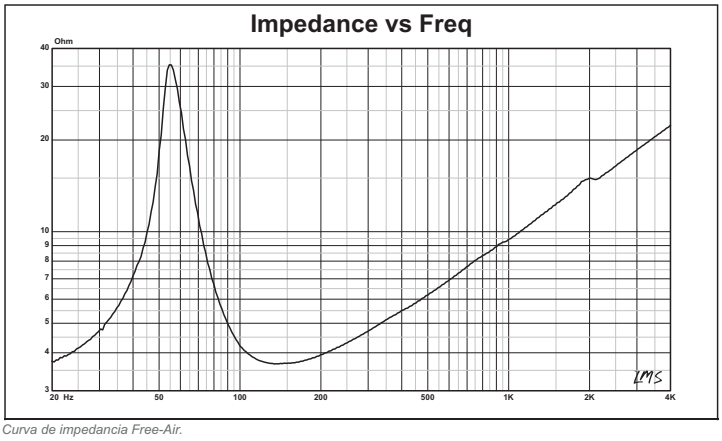

Curva de impedancia Free-Air.

PARAMETROS MECANICOS

DIÁMETRO NOMINAL	8 Pulgadas
MEDICIONES DE LA FERRITA	134 X 56 x 32mm
DIÁMETRO DE LA BOBINA	2 Pulgadas
ALTURA DE LA BOBINA	29 mm
MATERIAL DEL ALAMBRE DE LA BOBINA	Cobre
SECCIÓN DEL ALAMBRE DE LA BOBINA	Redonda
FORMA DE LA BOBINA	*Kapton
ALTURA DEL GAP	9 mm
MATERIAL DE LA CARCASA	Aluminio
MATERIAL DE LA FERRITA	Bario
PESO	5,376 Kg
VOLUMEN OCUPADO EN EL GABINETE	1,581 Litros
TIPO DE CONECTOR	Correo

*Kapton® Marca registrada pela DUPONT

PRODUCT DIMENSIONS

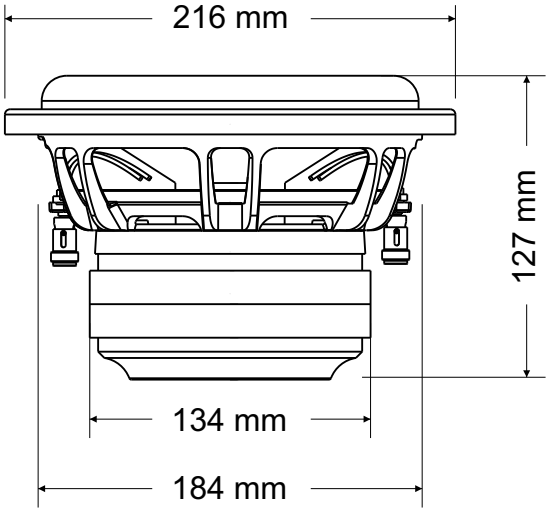

SUGERENCIA DE GABINETES

MODELO	VOLUMEN LITROS	DUCTOS QUANT.	DUCTOS DIÂM.	DUCTOS PROF.	SINTONÍA	(H.P.F)	ATENUACIÓN (ACTIVA)
CAJA VENTILADA	28	02	3"(POL)	550 mm	41 Hz	30 Hz	12 dB/ Octava
	28	02	3"(POL)	450 mm	41 Hz	30 Hz	12 dB/ Octava

NOTA: Las características, especificaciones y apariencia están sujetas a cambios sin previo aviso.

Producido por: TARAMPS ELECTRONICS LTDA - CNPJ: 11.273.485/0001-03 - Ctra. Júlio Budisk, KM 30, Barrio Da Pedreira, Alfredo Marcondes, SP - 19180-000, Brasil - Echo en brasil
+55 18 3266-4050
www.taramps.com.br