ESPANÖL

T 600SW

ALTAVOZ - 10" - 4 OHMIOS

El T600SW de 10” es el subwoofer ideal para mejorar los graves de su sonido, brindando un alto rendimiento y una excelente calidad de sonido. Capaz de soportar 300 WRMS y hasta 600 Watts en programa musical, destaca por su amplia respuesta en frecuencia, que va desde los 32Hz hasta los 4000Hz. Otra característica llamativa es su construcción, que cuenta con un conjunto magnético de doble ferrita, cono de celulosa y bordes de goma. Además, está disponible en versiones de 4 u 8 Ohms. Entre los múltiples usos posibles podemos mencionar sistemas de sonido para automóviles, cine en casa, cajas de sonido de tres vías, entre otros.
Vive una nueva experiencia y sorprende tus oídos.

PARAMETROS ELECTRICOS

POTENCIA RMS	300 W
POTENCIA MUSICAL	600 W
IMPEDANCIA NOMINAL	4 Ohms
RESISTENCIA (RE)	3,8 Ohmios/VCC
NO (REFERENCIAL DE EFICIENCIA)	0,491 %
SENSIBILIDAD (@ 1W, 1m)-Free-Air	88,927 dB
MASA DIAFRAGMA (MMD)	35,611 g
MASA TOTAL (MMS)	39,424 g
PRODUATO BL	6,483 TM
Q MECÂNICO (Qms)	6,639
Q ELÉTRICA (Qes)	0.809
Q TOTAL (Qts)	0,721
CUMPLIMIENTO (CMS)	493,071u M/N
VOLUMEN EQUIVALENTE (VAS)	87,241 L
RESPUESTA DE FRECUENCIA	32Hz à 4000Hz
FRECUENCIA DE RESONANCIA	36,098Hz
Le @ 1 kHz (inductancia de bobina a 1kHz)	1,913 mH
AREA EFECTIVA DEL CONO (SD)	0,0352 M²
EXCURSIÓN DEL CONO SIN DISTOCIÓN (X MAX)	+- 6,4 mm
DENSIDAD DEL FLUJO EM EL GAP	6.800 GAUSS

Los parámetros de Thiele-Small se obtuvieron después de aplicarlos a un nivel sinusoidal de 50hz durante un período de 30 minutos.
Se permite una tolerancia de + - 15% de los valores especificados.

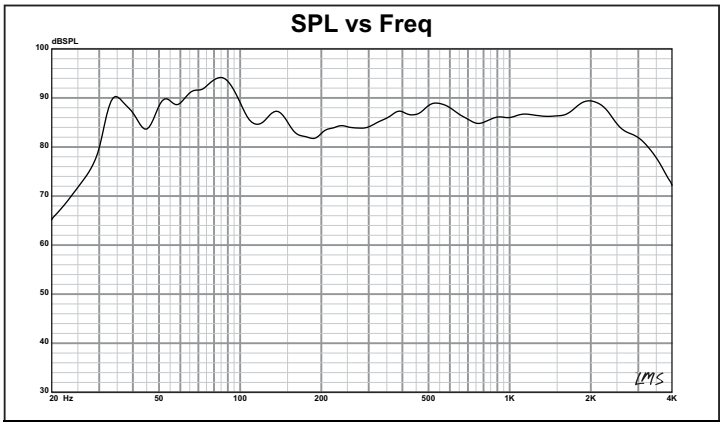

Curva de respuesta en caja de 35L sintonizada a 31 Hz em cámara anecoica, 1W / 1M.

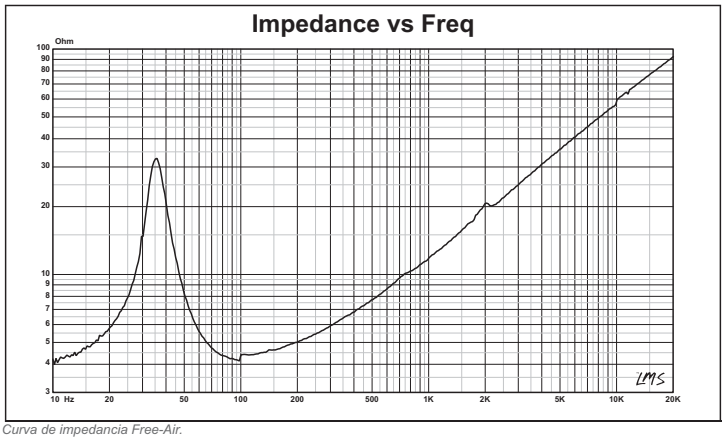

Curva de impedancia Free-Air.

PARAMETROS MECANICOS

DIÁMETRO NOMINAL	10 Pulgadas
MEDICIONES DE LA FERRITA	102 X 43 x 14mm
DIÁMETRO DE LA BOBINA	1 1/4 Pulgadas
ALTURA DE LA BOBINA	15 mm
MATERIAL DEL ALAMBRE DE LA BOBINA	CCAW
SECCIÓN DEL ALAMBRE DE LA BOBINA	Redonda
FORMA DE LA BOBINA	*Kapton
ALTURA DEL GAP	6,35 mm
MATERIAL DE LA CARCASA	Acero
MATERIAL DE LA FERRITA	Bario
PESO	2,284 Kg
VOLUMEN OCUPADO EN EL GABINETE	1,723 Litros
TIPO DE CONECTOR	Terminal

*Kapton® Marca registrada pela DUPONT

PRODUCT DIMENSIONS

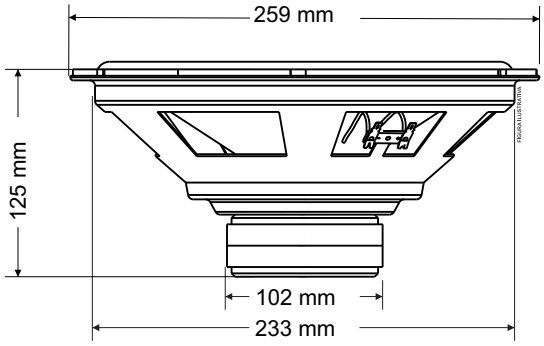

SUGERENCIA DE GABINETES

MODELO	VOLUMEN LITROS	DUCTOS QUANT.	DUCTOS DIÂM.	DUCTOS PROF.	SINTONÍA	(H.P.F)	ATENUACIÓN (ACTIVA)
CAJA VENTILADA	35	01	3"(POL)	300 mm	31 Hz	30 Hz	12 dB/ Octava
	40	01	3"(POL)	200 mm	36,6 Hz	30 Hz	12 dB/ Octava

NOTA: Las características, especificaciones y apariencia están sujetas a cambios sin previo aviso.

Producido por: TARAMPS ELECTRONICS LTDA - CNPJ: 11.273.485/0001-03 - Ctra. Júlio Budisk, KM 30, Barrio Da Pedreira, Alfredo Marcondes, SP - 19180-000, Brasil - Echo en brasil
+55 18 3266-4050
www.taramps.com.br

ESPANÖL

T 600SW

ALTAVOZ - 10" - 8 OHMIOS

El T600SW de 10" es el subwoofer ideal para mejorar los graves de su sonido, brindando un alto rendimiento y una excelente calidad de sonido. Capaz de soportar 300 WRMS y hasta 600 Watts en programa musical, destaca por su amplia respuesta en frecuencia, que va desde los 32Hz hasta los 4000Hz. Otra característica llamativa es su construcción, que cuenta con un conjunto magnético de doble ferrita, cono de celulosa y bordes de goma. Además, está disponible en versiones de 4 u 8 Ohms. Entre los múltiples usos posibles podemos mencionar sistemas de sonido para automóviles, cine en casa, cajas de sonido de tres vías, entre otros.
Vive una nueva experiencia y sorprende tus oídos.

PARAMETROS ELECTRICOS

POTENCIA RMS	300 W
POTENCIA MUSICAL	600 W
IMPEDANCIA NOMINAL	8 Ohms
RESISTENCIA (RE)	5,6 Ohmios/VCC
NO (REFERENCIAL DE EFICIENCIA)	0,532 %
SENSIBILIDAD (@ 1W, 1m)-Free-Air	89,276 dB
MASA DIAFRAGMA (MMD)	32,952 g
MASA TOTAL (MMS)	36,929 g
PRODUATO BL	7,461 TM
Q MECÂNICO (Qms)	5,456
Q ELÉTRICA (Qes)	0.834
Q TOTAL (Qts)	0,724
CUMPLIMIENTO (CMS)	537,018u M/N
VOLUMEN EQUIVALENTE (VAS)	100,510 L
RESPUESTA DE FRECUENCIA	32Hz à 4000Hz
FRECUENCIA DE RESONANCIA	35,739Hz
Le @ 1 kHz (inductancia de bobina a 1kHz)	2,324 mH
AREA EFECTIVA DEL CONO (SD)	0,0363 M²
EXCURSIÓN DEL CONO SIN DISTOCIÓN (X MAX)	+- 6,4 mm
DENSIDAD DEL FLUJO EM EL GAP	6.800 GAUSS

Los parámetros de Thiele-Small se obtuvieron después de aplicarlos a un nivel sinusoidal de 50hz durante un período de 30 minutos.
Se permite una tolerancia de + - 15% de los valores especificados.

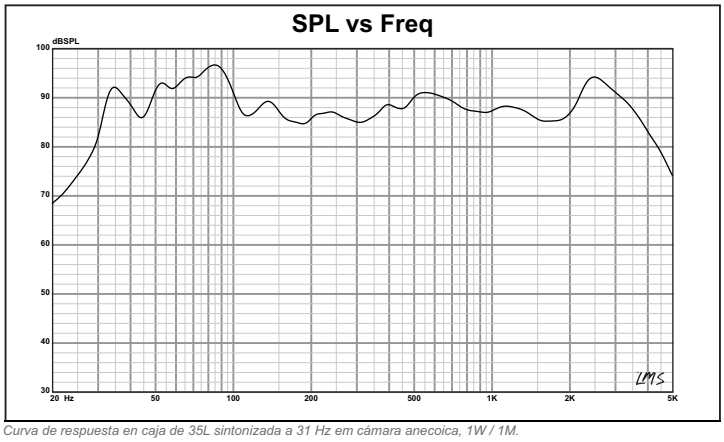

Curva de respuesta en caja de 35L sintonizada a 31 Hz em cámara anecoica, 1W / 1M.

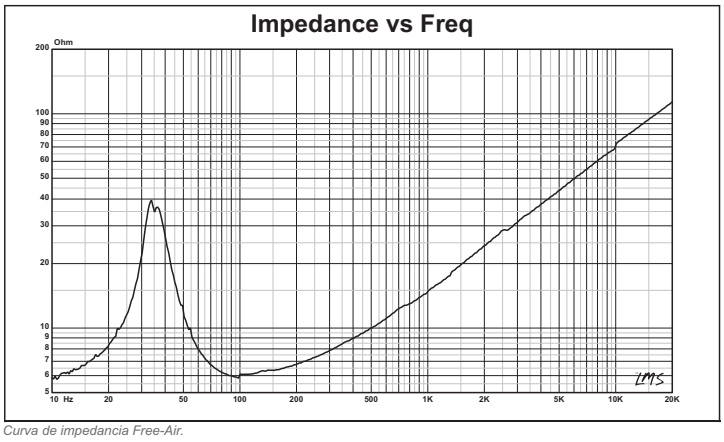

Curva de impedancia Free-Air.

PARAMETROS MECANICOS

DIÁMETRO NOMINAL	10 Pulgadas
MEDICIONES DE LA FERRITA	102 X 43 x 14mm
DIÁMETRO DE LA BOBINA	1 1/4 Pulgadas
ALTURA DE LA BOBINA	15 mm
MATERIAL DEL ALAMBRE DE LA BOBINA	CCAW
SECCIÓN DEL ALAMBRE DE LA BOBINA	Redonda
FORMA DE LA BOBINA	*Kapton
ALTURA DEL GAP	6,35 mm
MATERIAL DE LA CARCASA	Acero
MATERIAL DE LA FERRITA	Bario
PESO	2,284 Kg
VOLUMEN OCUPADO EN EL GABINETE	1,723 Litros
TIPO DE CONECTOR	Terminal

*Kapton® Marca registrada pela DUPONT

PRODUCT DIMENSIONS

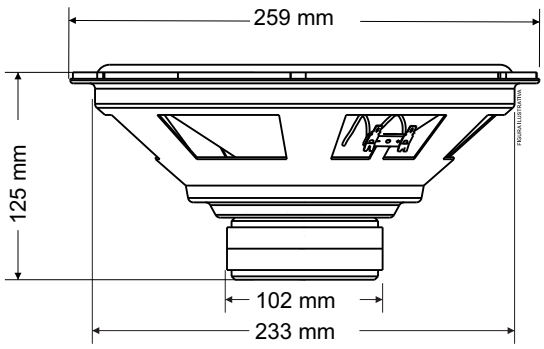

SUGERENCIA DE GABINETES

MODELO	VOLUMEN LITROS	DUCTOS QUANT.	DUCTOS DIÂM.	DUCTOS PROF.	SINTONÍA	(H.P.F)	ATENUACIÓN (ACTIVA)
CAJA VENTILADA	35	01	3"(POL)	300 mm	31 Hz	30 Hz	12 dB/ Octava
	40	01	3"(POL)	200 mm	36,6 Hz	30 Hz	12 dB/ Octava

NOTA: Las características, especificaciones y apariencia están sujetas a cambios sin previo aviso.

Producido por: TARAMPS ELECTRONICS LTDA - CNPJ: 11.273.485/0001-03 - Ctra. Júlio Budisk, KM 30, Barrio Da Pedreira, Alfredo Marcondes, SP - 19180-000, Brasil - Echo en brasil
+55 18 3266-4050
www.taramps.com.br