ESPANÖL

T 500 SW

ALTAVOZ 8" - 4 U 8 OHMIOS

T 500 SW, es un subwoofer que fue diseñado para servir a los más variados tipos de sistemas de sonido, ya sea residencial o car audio, y puede ser utilizado en cajas residenciales, Home Theaters, cajas trio, etc., debido a su respuesta de frecuencia, desde 35 Hz a 5000 Hz, así como estructurado para soportar 250 Watts RMS. Disponible en 4 ohmios, este producto cuenta con una sensibilidad de 90.755 dB, alineada con una gran linealidad de respuesta y calidad en todo su rango de funcionamiento. Vive una nueva experiencia escuchando tu playlist con una fidelidad que deleitará tus oídos.

PARAMETROS ELECTRICOS

POTENCIA RMS	250 W
POTENCIA MUSICAL	500 W
IMPEDANCIA NOMINAL	4 ohms / 8 ohms
RESISTENCIA (RE)	4,4 ohms / 6,5 ohms VCC
RESPUESTA DE FRECUENCIA	37Hz à 5.000Hz
FRECUENCIA DE RESONANCIA	44,844 Hz
NO (REFERENCIAL DE EFICIENCIA)	0,748%
SENSIBILIDAD (@ 1W, 1m)-Free-Air	90,755 dB
MASA DIAFRAGMA (MMD)	20,581 g
MASA TOTAL (MMS)	22,412 g
PRODUATO BL	7.983 TM
Q MECÂNICO (Qms)	6,347
Q ELÉTRICA (Qes)	0,436
Q TOTAL (Qts)	0,408
CUMPLIMIENTO (CMS)	562,020u M/N
VOLUMEN EQUIVALENTE (VAS)	37,380 L
Le @ 1 kHz (inductancia de bobina a 1kHz)	1,8450 mH
AREA EFECTIVA DEL CONO (SD)	0,0216 Sq.m
EXCURSIÓN DEL CONO SIN DISTOCIÓN (X MAX)	+- 5,4 mm
DENSIDAD DEL FLUJO EM EL GAP	7.800 GAUSS

Los parámetros de Thiele-Small se obtuvieron después de aplicarlos a un nivel sinusoidal de 50hz durante un período de 30 minutos.
Se permite una tolerancia de + - 15% de los valores especificados.

PRODUCT DIMENSIONS

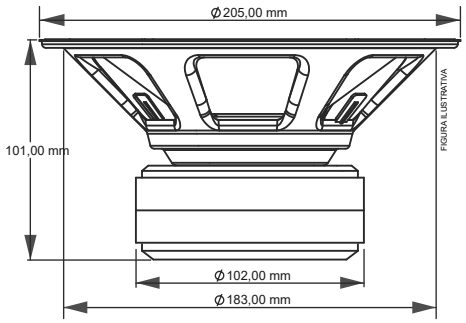

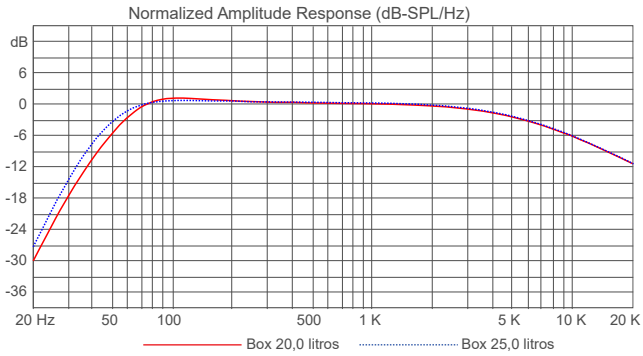

PARAMETROS MECANICOS

DIÁMETRO NOMINAL	8 Pulgadas
MEDICIONES DE LA FERRITA	2 to 102 X 43 X 14mm
DIÁMETRO DE LA BOBINA	1 1/4 Pulgadas
ALTURA DE LA BOBINA	13 mm
MATERIAL DEL ALAMBRE DE LA BOBINA	CCAW
SECCIÓN DEL ALAMBRE DE LA BOBINA	Redonda
FORMA DE LA BOBINA	*Kapton
ALTURA DEL GAP	6,35 mm
MATERIAL DE LA CARCASA	Acero
MATERIAL DE LA FERRITA	Bario
PESO	2,1 Kg
VOLUMEN OCUPADO EN EL GABINETE	0,991 Litros

*Kapton® Marca registrada pela DUPONT

SUGERENCIA DE GABINETES

MODELO	VOLUMEN LITROS	DUCTOS QUANT.	DUCTOS DIÂM.	DUCTOS PROF.	SINTONÍA	(H.P.F)	ATENUACIÓN (ACTIVA)
CAJA VENTILADA	20	01	3"(POL)	210 mm	50,0 Hz	40 Hz	- 24 dB/ Oitava
	25	01	3"(POL)	200 mm	45,0 Hz	35 Hz	- 24 dB/ Oitava

NOTA: Las características, especificaciones y apariencia están sujetas a cambios sin previo aviso.

Producido por: TARAMPS ELECTRONICS LTDA - CNPJ: 11.273.485/0001-03 - Calle: João Silvério, 121 • Res. Manoel Martins - Alfredo Marcondes - SP - Echo en brazil
+55 18 3266-4050
www.taramps.com.br