T 500 SW

T 500 SW, es un subwoofer que fue diseñado para servir a los más variados tipos de sistemas de sonido, ya sea residencial o car audio, y puede ser utilizado en cajas residenciales, Home Theaters, cajas trio, etc., debido a su respuesta de frecuencia, desde 45 Hz a 6000 Hz, así como estructurado para soportar 250 Watts RMS. Disponible en 4 ohmios, este producto cuenta con una sensibilidad de 90.160 dB, alineada con una gran linealidad de respuesta y calidad en todo su rango de funcionamiento. Vive una nueva experiencia escuchando tu playlist con una fidelidad que deleitará tus oídos.

PARAMETROS ELECTRICOS

POTENCIA RMS	250 W
POTENCIA MUSICAL	500 W
IMPEDANCIA NOMINAL	4 ohmios / 8 ohmios
RESISTENCIA (RE)	4,4 / 6,5 ohmios VCC
NO (REFERENCIA DE EFICIENCIA)	0,652%
SENSIBILIDAD (@ 1W, 1 m)-Free-Air	90,160 dB
MASA DE DIAFRAGMA (MMD)	13,476 g
MASA TOTAL (MMS)	14,356 g
PRODUCTO BL	7.785 TM
Q MECANICO (Qms)	4,318
Q ELÉCTRICA (Qes)	0,352
Q TOTAL (Qts)	0,326
CUMPLIMIENTO (CMS)	610,268u M/N
VOLUMEN EQUIVALENTE (VAS)	15,267 L
RESPUESTA DE FRECUENCIA	45Hz à 6.000Hz
FRECUENCIA DE RESONANCIA	53,771 Hz
Le @ 1 kHz (inductancia de bobina a 1kHz)	1,73 mH
AREA EFECTIVA DEL CONO (SD)	0,0132 Sq.m
EXCURSIÓN DEL CONO SIN DISTORSIÓN (X MAX)	+- 5,4 mm
DENSIDAD DE FLUJO EN EL GAP	7.800 GAUSS

Los parametros Thiele-Small se obtuvieron después de aplicarlos a un nivel sinusoidal de 50 hz durante un período de 30 minutos.
Se permite una tolerancia de + - 15% de los valores especificados.

PARAMETROS MECANICOS

DIÁMETRO NOMINAL	6 Pulgadas
MEDICIONES DE FERRITA	2 de 102 X 43 X 14mm
DIÁMETRO DE LA BOBINA	1 1/4 Pulgadas
ALTURA DE BOBINA	13 mm
MATERIAL DEL ALAMBRE DE LA BOBINA	CCAW
SECCIÓN DE ALAMBRE DE BOBINA	Redonda
FORMA DE BOBINA	*Kapton®
ALTURA DE GAP	6,35 mm
MATERIAL DE LA CARCASA	Acero
MATERIAL DE FERRITA	Bario
PESO	2,01 Kg
VOLUMEN OCUPADO EB GABINETE	0,35 Litros

*Kapton® Marca registrada pela DUPONT

SUGERENCIAS DE GABINETES

MODELO	VOLUMEN LITROS	DUCTOS QUANT.	DUCTOS DIAM.	DUCTOS PROF.	SINTONIZACIÓN	(H.P.F)	ATENUACIÓN (ATCIVO)
VENTED BOX	10	02	2"(POL)	300 mm	60,0 Hz	50 Hz	- 24 dB/ Octava
	15	02	2"(POL)	225 mm	55,0 Hz	45 Hz	- 24 dB/ Octava

DIMENSIONES DEL PRODUCTO

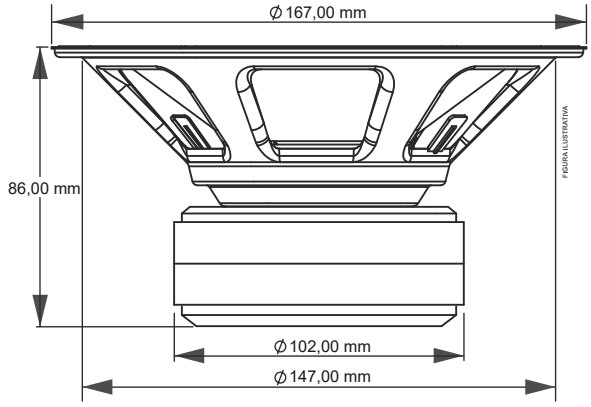

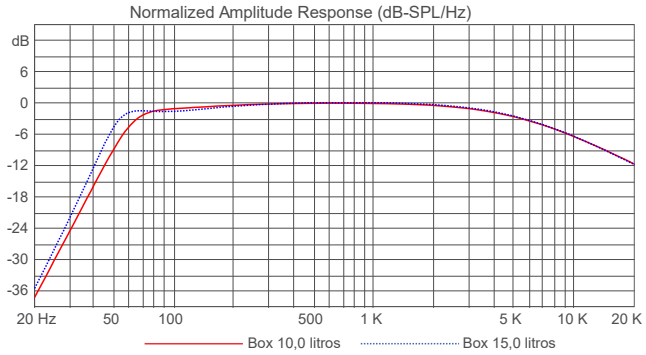

www.taramps.com.br
Rod. Julio Budisk SP 501 s/n, - Compl. KM 30-A /SP CODIGO POSTAL 19.180-000 Teléfono +55 (18) 3266-4050 CNPJ (Registro Nacional): 23.372.795/0001-64
NOTA: Las características, especificaciones y estética están sujetas a cambios sin previo aviso.

DECLARACIÓN DE GARANTIA

Todos os nossos produtos, quando fabricados, passam por rigorosas avaliações, em cada processo de construção até serem embalados, porém, caso seja detectado algum tipo de anormalidade, ao abrir a embalagem, ela deve ser enviada para um de nossos postos de serviço autorizados, ou diretamente . à fábrica, se não houver oficina autorizada em sua região. **Todos y cada uno de los productos deben someterse a una evaluación técnica, de modo que se pueda identificar y probar lo sucedido.**
Los productos tienen garantía de 15 (quince) meses después de la emisión de la factura, contando con la garantía legal de 90 días, prevista en el artículo 26, inciso II, de la ley nº 8078/90 (código brasileño de protección al consumidor).

Condiciones de la garantía:

El producto debe ser instalado correctamente, por un profesional especializado, además de respetar las características del producto.

El cliente **NO** tendrá la garantía cuando:

- Superar el período de 15 (quince) meses.
- Los daños ocasionados son causados por; accidente de transporte, manipulación o humedad.
- Defectos causados por una instalación incorrecta.
- Mal funcionamiento de las piezas del producto (cono/tapa rota, carcasa del altavoz doblada o rota).
- Bobinas quemadas por exceso de potencia o condiciones de distorsión extrema, provocando un calentamiento por encima de los 240º.

Cobertura de la garantía:

- Taramps garantiza sus productos contra cualquier defecto de material o proceso de fabricación, siempre que, a criterio de sus técnicos autorizados, resulte defectuoso en condiciones normales de uso.
- **El PRODUCTO debe contener la etiqueta original, en la que se inserta su número de serie.**
- Para hacer uso de la garantía, el cliente debe presentar la factura y el plazo de la garantía, los cuales deben contener el número de serie en la etiqueta del producto.

Transporte

Únicamente los productos que se encuentren dentro de los términos de la cobertura de garantía tendrán cubiertos sus gastos de transporte, en caso contrario, el gasto será a cargo del cliente.

CERTIFICADO DE GARANTÍA

NOMBRE: _____

DIRECCIÓN: _____

CIUDAD _____ **CODIDO POSTAL:** _____

ESTADO/PROVINCIA: _____ **TELÉFONO** _____

REVENDEDOR: _____

DIRECCIÓN: _____

CIUDAD _____ **CODIDO POSTAL:** _____

ESTADO/PROVINCIA: _____ **TELÉFONO** _____

NÚMERO DE FACTURA