ESPAÑOL

MB 400s

El modelo 400S de 6 MB está diseñado para reproducir fielmente frecuencias medias-bajas y medias-agudas, respondiendo de 80 Hz a 5300 Hz. Su gabinete ventilado proporciona un intercambio de calor efectivo mientras conserva la bobina, con una potencia nominal de 200 vatios RMS a 6 MB-400S Se puede utilizar en diferentes tipos de sistemas de sonido.

PARAMETROS ELECTRICOS

POTENCIA RMS	200 W
POTENCIA MUSICAL	400 W
IMPEDANCIA NOMINAL	4 u 8 Ohmios
RESISTENCIA	3,1 / 6,2 ohmios/VCC
NO (Referencia de eficiencia)	1,131%
SENSIBILIDAD (@ 1W, 1 m)-Free-Air	92,554 dB
MASA DIAFRAGMA (MMD)	12,845 g
MASA TOTAL(MMS)	13,765 g
PRODUCTO BL	11.138 TM
Q MECANICO (Qms)	6,556
Q ELÉTRICA (Qes)	0,434
Q TOTAL (Qts)	0,407
CUMPLIMIENTO (CMS)	170.591u M/N
VOLUMEN EQUIVALENTE (VAS)	4,537 L
RESPUESTA DE FRECUENCIA	80Hz a 5.300Hz
FRECUENCIA DE RESONANCIA	103,860 Hz
Le @ 10 kHz (Indutancia de bobina a 10 kHz)	0,469 mH
ÁREA EFICTIVA DEL CONO (SD)	0,0136 Sq.m
EXCURSIÓN DEL CONO SIN DISTORCIÓN (X MAX)	- + 4 mm
DENSIDAD DE FLUJO EN EL GAP	11.300 GAUSS

Los parámetros de Thiele-Small se obtuvieron después de aplicarlos a un sinal sinusoidal de 50 hz durante un periodo de 30 minutos.
Se permite una tolerancia de + - 15% de los valores especificados.

PARAMETROS MECANICOS

DIÁMETRO NOMINAL	6 Pulgadas
MEDICIONES DE FERRITA	134 X 56 X 18mm
DIÁMETRO DE LA BOBINA	2 Pulgadas
ALTURA DE LA BOBINA	11 mm
MATERIAL DEL ALAMBRE DE LA BOBINA	Cobre
SECCIÓN DEL ALAMBRE DE BOBINA	Redonda
FORMA DE BOBINA	Fibra
ALTURA DE GAP	6 mm
MATERIAL DE LA CARCASA	Acero
MATERIAL DE FERRITA	Bario
PESO	2,7 Kg
VOLUMEN OCUPADO EN GABINETE	0,77 Litros

SUGERENCIAS DE GABINETES

MODELO	VOLUMEM LITROS	DUCTOS QUANT.	DUCTOS DIAM.	DUCTOS PROFUNDIDAD	SINTONIZACIÓN	(H.P.F)	ATENUACIÓN (ACTIVO)
VENTED BOX	6	02	2"(POL)	80 mm	130 Hz	125 Hz	- 24 dB/ 8a
	8	02	2"(POL)	80 mm	130 Hz	125 Hz	- 24 dB/ 8a

MEDIDAS SUGERENTES

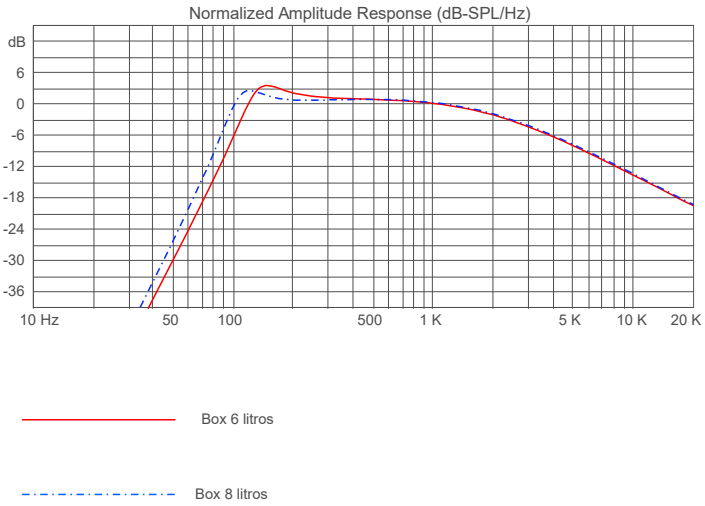

DIMENSIONES DEL PRODUCTO

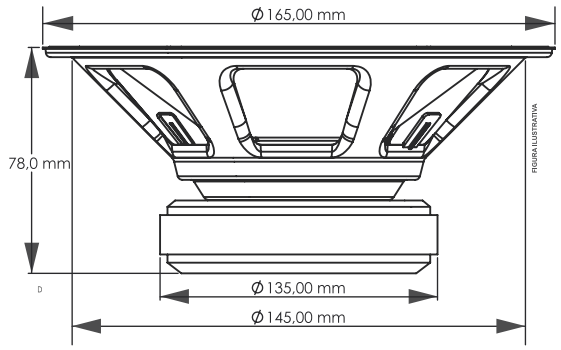

www.taramps.com.br

Rod. Julio Budisk SP 501 s/n, - Compl. KM 30-A /SP ZIPCODE 19.180-000 Phone (18) 3266-4050 CNPJ: 23.372.795/0001-64

OBS: Las características, especificaciones y aspectos estéticos están a cambios sin previo aviso.

DECLARACIÓN DE GARANTIA

Todos os nossos produtos, quando fabricados, passam por rigorosas avaliações, em cada processo de construção até serem embalados, porém, caso seja detectado algum tipo de anormalidade, ao abrir a embalagem, ela deve ser enviada para um de nossos postos de serviço autorizados, ou diretamente . à fábrica, se não houver oficina autorizada em sua região. **Todos y cada uno de los productos deben someterse a una evaluación técnica, de modo que se pueda identificar y probar lo sucedido.**
Los productos tienen garantía de 15 (quince) meses después de la emisión de la factura, contando con la garantía legal de 90 días, prevista en el artículo 26, inciso II, de la ley nº 8078/90 (código brasileño de protección al consumidor).

Condiciones de la garantía:

El producto debe ser instalado correctamente, por un profesional especializado, además de respetar las características del producto.

El cliente **NO** tendrá la garantía cuando:

- Superar el período de 15 (quince) meses.
- Los daños ocasionados son causados por; accidente de transporte, manipulación o humedad.
- Defectos causados por una instalación incorrecta.
- Mal funcionamiento de las piezas del producto (cono/tapa rota, carcasa del altavoz doblada o rota).
- Bobinas quemadas por exceso de potencia o condiciones de distorsión extrema, provocando un calentamiento por encima de los 240º.

Cobertura de la garantía:

- Taramps garantiza sus productos contra cualquier defecto de material o proceso de fabricación, siempre que, a criterio de sus técnicos autorizados, resulte defectuoso en condiciones normales de uso.
- **El PRODUCTO debe contener la etiqueta original, en la que se inserta su número de serie.**
- Para hacer uso de la garantía, el cliente debe presentar la factura y el plazo de la garantía, los cuales deben contener el número de serie en la etiqueta del producto.

Transporte

Únicamente los productos que se encuentren dentro de los términos de la cobertura de garantía tendrán cubiertos sus gastos de transporte, en caso contrario, el gasto será a cargo del cliente.

CERTIFICADO DE GARANTÍA

NOMBRE: _____

DIRECCIÓN: _____

CIUDAD _____ **CODIDO POSTAL:** _____

ESTADO/PROVINCIA: _____ **TELÉFONO** _____

REVENDEDOR: _____

DIRECCIÓN: _____

CIUDAD _____ **CODIDO POSTAL:** _____

ESTADO/PROVINCIA: _____ **TELÉFONO** _____

NÚMERO DE FACTURA