ESPAÑOL

MB 620

El MB 620 fue diseñado para reproducir las frecuencias medias-bajas y medias con total fidelidad y claridad en los más variados tipos de sistemas de sonido, tales como: Car audio en general (sound trucks) y sistemas de actuación profesional; bandas, cines, conciertos, iglesias, teatros, etc. Producido con cada uno de sus componentes seleccionados para brindarle a tus oídos una nueva experiencia con tonos limpios y de alta definición.

PARAMETROS ELETRICOS

POTENCIA RMS	620 W
POTENCIA MUSICAL	1.240 W
IMPEDANCIA NOMINAL	4 u 8 Ohms
RESISTENCIA	2,80 / 5,8 ohms/VCC
NO (REFERENCIAL DE EFICIENCIA)	2,619%
MASA TOTAL(MMS)	62,674 g
PRODUCTO BL	14.498 TM
Q MECANICO (Qms)	8,074
SENSIBILIDAD (@ 1W, 1m)-Free-Air	96,200 dB
Q ELÉCTRICA (Qes)	0,324
Q TOTAL (Qts)	0,312
MASA DE DIAFRAGMA (MMD)	56,037 g
VOLUMEN EQUIVALENTE (VAS)	43,524 L
CUMPLIMIENTO (CMS)	117,515 M/N
RESPUESTA DE FRECUENCIA	50 a 5.000 Hz
FRECUENCIA DE RESONANCIA	58,645 Hz
ÁREA EFECTIVA DEL CONO (SD)	0,0510 Sq.m
EXCURSIÓN DEL CONO SIN DISTORCIÓN (X MAX)	- + 8,5 mm
DENSIDAD DE FLUJO EN EL GAP	13.240 GAUSS

Los parámetros de Thiele-Small se obtuvieron después de aplicarlos a un nivel sinusoidal de 50hz durante un período de 30 minutos.
Se permite una tolerancia de + - 15% de los valores especificados.

PARAMETROS MECANICOS

DIÁMETRO NOMINAL	12 Pulgadas
MEDICIONES DE FERRITA	220 x 23 mm
DIÁMETRO DE LA BOBINA	4 Pulgadas
ALTURA DE LA BOBINA	21 mm
MATERIAL DEL ALAMBRE DE LA BOBINA	Aluminio
SECCIÓN DE ALAMBRE DE BOBINA	Chata
FORMA DE BOBINA	Fibra
ALTURA DE GAP	7 mm
MATERIAL DE LA CARCASA	Aluminio
MATERIAL DE FERRITA	Bario
PESO	10,4 Kg
VOLUMEN OCUPADO EN GABINETE	3,7 Litros

SUGERENCIA DE GABINETES

MODELO	VOLUMEN LITROS	DUCTOS QUANT.	DUCTOS DIAM.	DUCTOS PROFUNDIDAD	SINTONÍA	(H.P.F)	ATENUACIÓN (ACTIVO)
CAJA VENTILADA	45	02	4"(POL)	140 mm	65 Hz	60 Hz	- 24 dB/ Octava
	40	03	4"(POL)	160 mm	80 Hz	75 Hz	- 24 dB/ Octava

MEDIDAS SUGESTIVAS
*Para líneas profesionales es obligatorio el uso de manta de algodón o lana de vidrio

DIMENSIONES DEL PRODUCTO

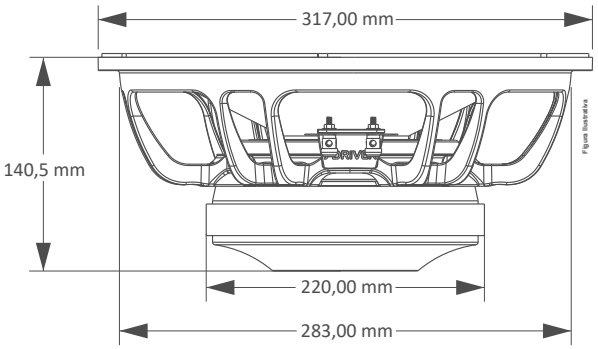

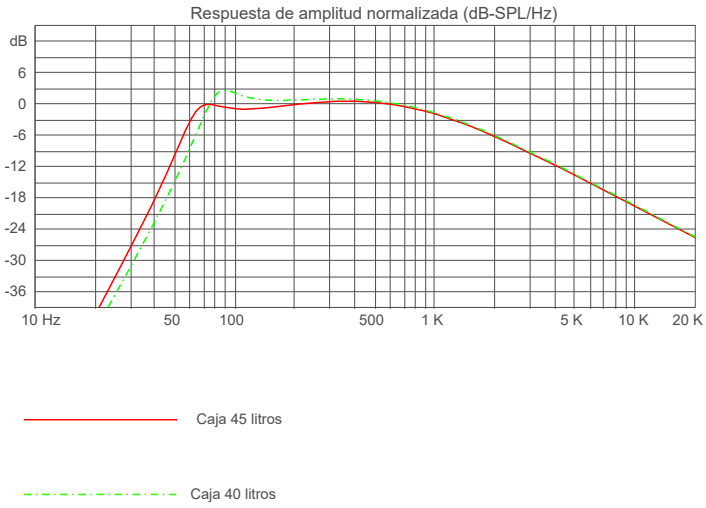

www.taramps.com.br
Rod. Julio Budisk SP 501 s/n, - Compl. KM 30-A /SP CODIGO POSTAL 19.180-000 Teléfono +55 (18) 3266-4050 CNPJ (Registro Nacional): 23.372.795/0001-64

NOTA: Las características, especificaciones y estética están sujetas a cambios sin previo aviso.

DECLARACIÓN DE GARANTIA

Todos os nossos produtos, quando fabricados, passam por rigorosas avaliações, em cada processo de construção até serem embalados, porém, caso seja detectado algum tipo de anormalidade, ao abrir a embalagem, ela deve ser enviada para um de nossos postos de serviço autorizados, ou diretamente . à fábrica, se não houver oficina autorizada em sua região. **Todos y cada uno de los productos deben someterse a una evaluación técnica, de modo que se pueda identificar y probar lo sucedido.**
Los productos tienen garantía de 15 (quince) meses después de la emisión de la factura, contando con la garantía legal de 90 días, prevista en el artículo 26, inciso II, de la ley nº 8078/90 (código brasileño de protección al consumidor).

Condiciones de la garantía:

El producto debe ser instalado correctamente, por un profesional especializado, además de respetar las características del producto.

El cliente **NO** tendrá la garantía cuando:

- Superar el período de 15 (quince) meses.
- Los daños ocasionados son causados por; accidente de transporte, manipulación o humedad.
- Defectos causados por una instalación incorrecta.
- Mal funcionamiento de las piezas del producto (cono/tapa rota, carcasa del altavoz doblada o rota).
- Bobinas quemadas por exceso de potencia o condiciones de distorsión extrema, provocando un calentamiento por encima de los 240º.

Cobertura de la garantía:

- Taramps garantiza sus productos contra cualquier defecto de material o proceso de fabricación, siempre que, a criterio de sus técnicos autorizados, resulte defectuoso en condiciones normales de uso.
- **El PRODUCTO debe contener la etiqueta original, en la que se inserta su número de serie.**
- Para hacer uso de la garantía, el cliente debe presentar la factura y el plazo de la garantía, los cuales deben contener el número de serie en la etiqueta del producto.

Transporte

Únicamente los productos que se encuentren dentro de los términos de la cobertura de garantía tendrán cubiertos sus gastos de transporte, en caso contrario, el gasto será a cargo del cliente.

CERTIFICADO DE GARANTÍA

NOMBRE: _____

DIRECCIÓN: _____

CIUDAD _____ **CODIDO POSTAL:** _____

ESTADO/PROVINCIA: _____ **TELÉFONO** _____

REVENDEDOR: _____

DIRECCIÓN: _____

CIUDAD _____ **CODIDO POSTAL:** _____

ESTADO/PROVINCIA: _____ **TELÉFONO** _____

NÚMERO DE FACTURA