ESPAÑOL

MB 1K8

Cuidadosamente diseñado y producido para brindar alta definición y presión sonora desde los medios graves hasta los medios agudos, además de los más variados tipos de aplicaciones en sistemas de sonido, tiene un resultado sobresaliente en las cajas de altavoces "horned", haciendo que su sistema de sonido más inteligible y claro en su rango operativo. Su construcción cuenta con una excelente armonía entre todos los componentes que forman parte de este proyecto, para que el resultado deseado supere las expectativas, amplificando tu experiencia auditiva con un sonido de alta calidad.

PARAMETROS ELECTRICOS

POTENCIA RMS	900 W
POTENCIA MUSICAL	1.800 W
IMPEDANCIA NOMINAL	6 Ohms
RESISTENCIA	4,25 ohms/VCC
NO (REFERENCIA DE EFICIENCIA)	2,00%
MASA DE DIAFRAGMA (MMD)	68,938 g
MASA TOTAL (MMS)	76,054 g
PRODUCTO BL	17.613 TM
Q MECANICO (Qms)	6,750
Q ELÉTRICA (Qes)	0,431
Q TOTAL (Qts)	0,405
CUMPLIMIENTO (CMS)	76,769u M/N
VOLUMEN EQUIVALENTE (VAS)	31,204 L
SENSIBILIDAD (@ 1W, 1 m)-Free-Air	95,028 dB
RESPUESTA DE FRECUENCIA	65 a 4.850 Hz
FRECUENCIA DE RESONANCIA	65,867 Hz
Le @ 10 kHz (inductancia de bobina a 10 kHz)	0,337 mH
AREA EFECTIVA DEL CONO (SD)	0,0535 Sq.m
EXCURSIÓN DEL CONO SIN DISTORSIÓN (X MAX)	- + 8,5 mm
DENSIDAD DE FLUJO EN EL GAP	13.300 GAUSS

Los parâmetros de Thiele-Small se obtuvieron después de aplicarlos a un nivel sinusoidal de 50hz durante un período de 30 minutos.
Se permite una tolerancia de + - 15% de los valores especificados.

PARAMETROS MECANICOS

DIÁMETRO NOMINAL	12 Pulgados
MEDICIONES DE FERRITA	220 x 25 mm
DIÁMETRO DE LA BOBINA	4 Pulgadas
ALTURA DE BOBINA	21 mm
MATERIAL DEL ALAMBRE DE LA BOBINA	CCAW
SECCIÓN DE ALAMBRE DE BOBINA	Redonda
FORMA DE BOBINA	*Kapton®
ALTURA DE GAP	8 mm
MATERIAL DE LA CARCASA	Aluminio
MATERIAL DO FERRITA	Bario
PESO	12,750 Kg
VOLUMEN OCUPADO EN GABINETE	4,02 Litros

*Kapton® Marca registrada pela DUPONT

SUGERENCIA DE GABINETES

MODEL	VOLUME LITERS	DUCTS QUANT.	DUCTS DIAM.	DUCTS DEPTH	SYNTONY	(H.P.F)	ATTENUATION (ACTIVE)
VENTED BOX	40	03	4"(POL)	175 mm	80 Hz	70 Hz	- 24 dB/ Octave
	45	03	4"(POL)	290 mm	65 Hz	60 Hz	- 24 dB/ Octave
	45	03	4"(POL)	195 mm	73 Hz	70 Hz	- 24 dB/ Octave

SUGGESTIVE MEASURES

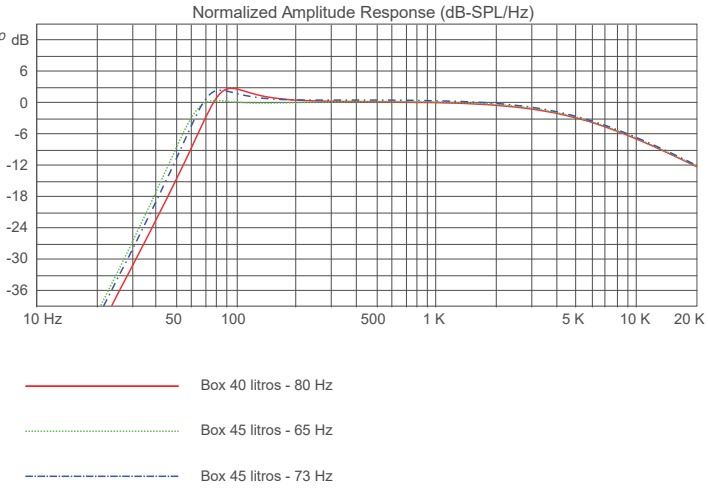

DIMENSIONES DEL PRODUCTO

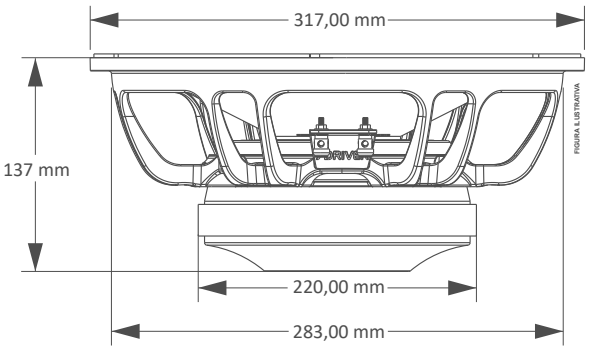

www.taramps.com.br

Rod. Julio Budisk SP 501 s/n, - Compl. KM 30-A /SP CODIGO POSTAL 19.180-000 Teléfono +55 (18) 3266-4050 CNPJ (Registro Nacional): 23.372.795/0001-64

NOTA: Las características, especificaciones y estética están sujetas a cambios sin previo aviso.

DECLARACIÓN DE GARANTIA

Todos os nossos produtos, quando fabricados, passam por rigorosas avaliações, em cada processo de construção até serem embalados, porém, caso seja detectado algum tipo de anormalidade, ao abrir a embalagem, ela deve ser enviada para um de nossos postos de serviço autorizados, ou diretamente . à fábrica, se não houver oficina autorizada em sua região. **Todos y cada uno de los productos deben someterse a una evaluación técnica, de modo que se pueda identificar y probar lo sucedido.**
Los productos tienen garantía de 15 (quince) meses después de la emisión de la factura, contando con la garantía legal de 90 días, prevista en el artículo 26, inciso II, de la ley nº 8078/90 (código brasileño de protección al consumidor).

Condiciones de la garantía:

El producto debe ser instalado correctamente, por un profesional especializado, además de respetar las características del producto.

El cliente **NO** tendrá la garantía cuando:

- Superar el período de 15 (quince) meses.
- Los daños ocasionados son causados por; accidente de transporte, manipulación o humedad.
- Defectos causados por una instalación incorrecta.
- Mal funcionamiento de las piezas del producto (cono/tapa rota, carcasa del altavoz doblada o rota).
- Bobinas quemadas por exceso de potencia o condiciones de distorsión extrema, provocando un calentamiento por encima de los 240º.

Cobertura de la garantía:

- Taramps garantiza sus productos contra cualquier defecto de material o proceso de fabricación, siempre que, a criterio de sus técnicos autorizados, resulte defectuoso en condiciones normales de uso.
- **El PRODUCTO debe contener la etiqueta original, en la que se inserta su número de serie.**
- Para hacer uso de la garantía, el cliente debe presentar la factura y el plazo de la garantía, los cuales deben contener el número de serie en la etiqueta del producto.

Transporte

Únicamente los productos que se encuentren dentro de los términos de la cobertura de garantía tendrán cubiertos sus gastos de transporte, en caso contrario, el gasto será a cargo del cliente.

CERTIFICADO DE GARANTÍA

NOMBRE: _____

DIRECCIÓN: _____

CIUDAD _____ **CODIDO POSTAL:** _____

ESTADO/PROVINCIA: _____ **TELÉFONO** _____

REVENDEDOR: _____

DIRECCIÓN: _____

CIUDAD _____ **CODIDO POSTAL:** _____

ESTADO/PROVINCIA: _____ **TELÉFONO** _____

NÚMERO DE FACTURA