ESPAÑOL

THUNDER BASS 3K7

Cuidadosamente diseñado para reproducir bajas frecuencias en sistemas de sonido, dirigido a tríos automotrices (sistemas de sonido externos), destacándose en graves pesados sin perder su ataque, para que su propagación sea presente y notable en exteriores. Con una resistencia mecánica para tal aplicación y una tecnología única para que cada compuesto logre un resultado final con fuerza, desempeño y calidad de sonido dentro de su propuesta de desempeño. Bienvenido a nuestro mundo sonoro.

PARÁMETROS ELÉCTRICOS

POTENCIA RMS	1.200 W
POTENCIA MUSICAL	2.400 W
POTENCIA MAXIMA	3.700 W
IMPEDANCIA NOMINAL	4 Ohms
RESISTENCIA (Re)	2,37 /VCC
NO (REFERENCIAL DE EFICIENCIA)	1,474%
SENSIBILIDAD (@ 1W, 1 m)-Free-Air	93,704 dB
MASA DEL DIAFRAGMA (MMD)	216,459 g
MASA TOTAL(MMS)	231.237 g
PRODUCTO BL	21.093 TM
MECÁNICA Q (Qms)	14,292
ELÉCTRICA Q (Qes)	0,322
TOTAL Q (Qts)	0,315
VOLUME EQUIVANENTE (VAS)	68,133 L
CONFORMIDAD (CMS)	63,258u M/N
RESPUESTA DEL FRECUENCIA	40 a 1.500 Hz
FRECUENCIA DEL RESONANCIA	41,614 Hz
Le @ 10 kHz (inductancia de la bobina a 10 kHz)	0,513 mH
ÁREA EFICAZ DEL CONO (SD)	0,087 Sq.m
EXCURSIÓN DEL CONO SIN DISTORCIÓN (X MAX)	- + 12,6 mm
DENSIDAD DEL FLUJO DE BRECHA	7.650 GAUSS

Los parámetros Thiele-Small se obtienen después de aplicar una señal sinusoidal de 35hz (free-air) durante un período de 30 minutos a una tensión preestablecida para el ablandamiento.
Se permite una tolerancia de + - 15% sobre los valores especificados.
Potencia rms obtenida tras aplicarle ruído rosa (dinâmico 12 DB) de 50 a 1500Hz 24 db (BW), por un período de 2 hrs (free air).

PARÂMETROS MECÂNICOS

DIÁMETRO NOMINAL	15 Pulgadas
MEDIDAS DEL FERRITA	220 x 25 mm
DIÁMETRO DE LLA BOBINA	4 Pulgadas
ALTURA DE LA BOBINA	33mm
MATERIAL DE ALAMBRE LA BOBINA	Cobre
SECCIÓN ALAMBRE LA BOBINA	Redonda
FORMA DE LA BOBINA	*Kapton®
ALTURA DEL GAP	15,5 mm
MATERIAL DE LA CARCASA	Aluminio
MATERIAL DEL FERRITA	Bario
PESO	13,2 Kg
VOLUME OCUPADO EN EL GABINETE	7,5 Litros

*Kapton® Marca registrada pela DUPONT

SUGERENCIA DE GABINETES

MODELO	VOLUMEN LITROS	DUCTOS QUANT.	DUCTOS DIAM.	DUCTOS PROFUNDIDAD	SINTONÍA	(H.P.F)	ATENUACIÓN (ACTIVA)
CAJA VENTILADA	85	03	4"(POL)	151,4 mm	57 Hz	45 Hz	- 24 dB/ Octava
	110	04	4"(POL)	290 mm	47 Hz	37 Hz	- 24 dB/ Octava

MEDIDAS SUGESTIVAS

*Para líneas profesionales es obligatorio el uso de manta de algodón o lana de vidrio

Normalized Amplitude Response (dB-SPL/Hz)

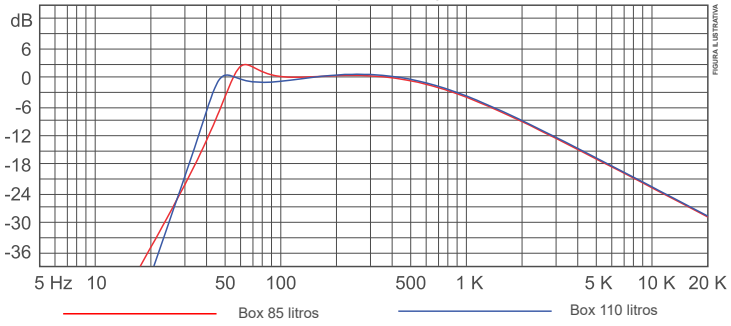

DIMENSIONES DEL PRODUCTO

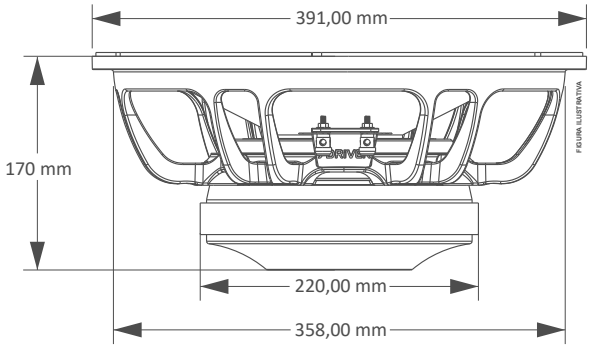

Impedancia free-air

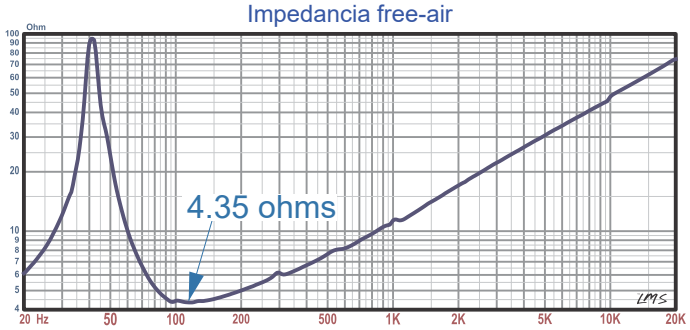

www.taramps.com.br

Rod. Julio Budisk SP 501 s/n, - Compl. KM 30-A /SP CODIGO POSTAL 19.180-000 Teléfono +55 (18) 3266-4050 CNPJ (Registro Nacional): 23.372.795/0001-64

NOTA: Las características, especificaciones y estética están sujetas a cambios sin previo aviso.

DECLARACIÓN DE GARANTIA

Todos os nossos produtos, quando fabricados, passam por rigorosas avaliações, em cada processo de construção até serem embalados, porém, caso seja detectado algum tipo de anormalidade, ao abrir a embalagem, ela deve ser enviada para um de nossos postos de serviço autorizados, ou diretamente . à fábrica, se não houver oficina autorizada em sua região. **Todos y cada uno de los productos deben someterse a una evaluación técnica, de modo que se pueda identificar y probar lo sucedido.**
Los productos tienen garantía de 15 (quince) meses después de la emisión de la factura, contando con la garantía legal de 90 días, prevista en el artículo 26, inciso II, de la ley nº 8078/90 (código brasileño de protección al consumidor).

Condiciones de la garantía:

El producto debe ser instalado correctamente, por un profesional especializado, además de respetar las características del producto.

El cliente **NO** tendrá la garantía cuando:

- Superar el período de 15 (quince) meses.
- Los daños ocasionados son causados por; accidente de transporte, manipulación o humedad.
- Defectos causados por una instalación incorrecta.
- Mal funcionamiento de las piezas del producto (cono/tapa rota, carcasa del altavoz doblada o rota).
- Bobinas quemadas por exceso de potencia o condiciones de distorsión extrema, provocando un calentamiento por encima de los 240º.

Cobertura de la garantía:

- Taramps garantiza sus productos contra cualquier defecto de material o proceso de fabricación, siempre que, a criterio de sus técnicos autorizados, resulte defectuoso en condiciones normales de uso.
- **El PRODUCTO debe contener la etiqueta original, en la que se inserta su número de serie.**
- Para hacer uso de la garantía, el cliente debe presentar la factura y el plazo de la garantía, los cuales deben contener el número de serie en la etiqueta del producto.

Transporte

Únicamente los productos que se encuentren dentro de los términos de la cobertura de garantía tendrán cubiertos sus gastos de transporte, en caso contrario, el gasto será a cargo del cliente.

CERTIFICADO DE GARANTÍA

NOMBRE: _____

DIRECCIÓN: _____

CIUDAD _____ **CODIDO POSTAL:** _____

ESTADO/PROVINCIA: _____ **TELÉFONO** _____

REVENDEDOR: _____

DIRECCIÓN: _____

CIUDAD _____ **CODIDO POSTAL:** _____

ESTADO/PROVINCIA: _____ **TELÉFONO** _____

NÚMERO DE FACTURA