ML 500s

El modelo 10 ML 500S fue diseñado para reproducir fielmente los graves y los medios, respondiendo de 55Hz a 3,200Hz. Su carcasa ventilada proporciona un intercambio de calor eficiente que preserva la bobina, clasificada a 250 Watts RMS. El 10-ML 500S se puede usar en una variedad de sistemas de sonido.

PARÁMETROS ELÉCTRICOS

POTENCIA RMS	250 W
POTENCIA MUSICAL	500 W
IMPEDANCIA NOMINAL	4 o 8 Ohms
RESISTENCIA	3,1 / 6,2 ohms/VCC
NO (REFERENCIAL DE EFICIENCIA)	1,807%
SENSIBILIDAD (@ 1W, 1 m)-Free-Air	94,588 dB
MASA DIAFRAGMA (MMD)	26,591 g
MASA TOTAL(MMS)	30,738 g
PRODUCTO BL	8.547 TM
Q MECÁNICO (Qms)	6,681
Q ELÉCTRICO (Qes)	0,498
Q TOTAL (Qts)	0,464
CUMPLIMIENTO (CMS)	252,667u M/N
VOLUMEN EQUIVALENTE (VAS)	49,985 L
RESPUESTA DE FRECUENCIA	55Hz à 3.200Hz
FRECUENCIA DE RESONANCIA	57,110 Hz
Le @ 10 kHz (inductancia de la bobina 10 kHz)	0,381 mH
ÁREA EFECTIVA DEL CONO (SD)	0,0373 Sq.m
CONO TOUR SIN DISTORSIÓN (X MAX)	- + 4,4 mm
DENSIDAD DE FLUJO DEL GAP	11.300 GAUSS

Los parametros Thiele-Small se obtienen después de la aplicación de una señal sinusoidal de 55Hz durante un período de 30 minutos a un voltage preestablecido para el reblandemiento. Se permite una tolerancia de + - 15% para valores específicos.

PARÁMETROS MECÁNICOS

DIÁMETRO NOMINAL	10 Pulgadas
MEDIDAS DEL FERRITA	147 X 63 X 16 mm
DIÁMETRO DE LA BOBINA	2 Pulgadas
ALTURA DE LA BOBINA	12 mm
MATERIAL DEL CABLE DEL BOBINA	Cobre
SECCIÓN DEL CABLE DEL BOBINA	Redondo
FORMA DE LA BOBINA	*Kapton®
ALTURA DEL GAP	6,35 mm
MATERIAL DE LA CARCASA	Acero
MATERIAL DEL FERRITE	Bário
PESO	3,100 Kg
VOLUME OCUPADO EM EL GABINETE	1,6 Litros

*Kapton® Marca registrada pela DUPONT

RECOMENDACIÓN DEL GABINETE

MODELO	VOLUMEM LITROS	DUCTOS CANTIDAD	DUCTOS DIÁMETRO	DUCTOS PROFUNDIDAD	MELODÍA	(H.P.F)	ATENUACIÓN (ACTIVO)
VENTED BOX	30	02	03	178,6 mm	60 Hz	57 Hz	- 24 dB/ 8a
	35	02	03	216,2 mm	52 Hz	49 Hz	- 24 dB/ 8a

MEDIDAS SUGERENTES

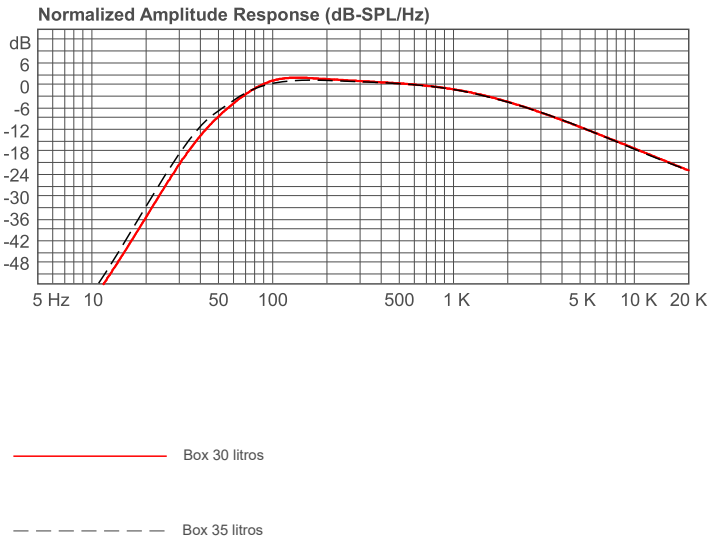

DIMENSIONES DEL PRODUCTO

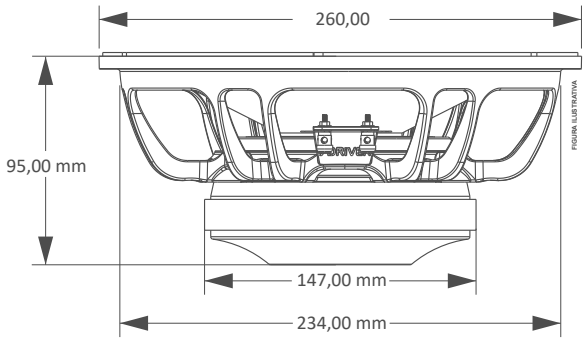

www.taramps.com.br

Rod. Julio Budisk SP 501 s/n, - Compl. KM 30-A /SP CODIGO POSTAL 19.180-000 Teléfono +55 (18) 3266-4050 CNPJ (Registro Nacional): 23.372.795/0001-64

NOTA: Las características, especificaciones y estética están sujetas a cambios sin previo aviso.

DECLARACIÓN DE GARANTIA

Todos os nossos produtos, quando fabricados, passam por rigorosas avaliações, em cada processo de construção até serem embalados, porém, caso seja detectado algum tipo de anormalidade, ao abrir a embalagem, ela deve ser enviada para um de nossos postos de serviço autorizados, ou diretamente . à fábrica, se não houver oficina autorizada em sua região. **Todos y cada uno de los productos deben someterse a una evaluación técnica, de modo que se pueda identificar y probar lo sucedido.**
Los productos tienen garantía de 15 (quince) meses después de la emisión de la factura, contando con la garantía legal de 90 días, prevista en el artículo 26, inciso II, de la ley nº 8078/90 (código brasileño de protección al consumidor).

Condiciones de la garantía:

El producto debe ser instalado correctamente, por un profesional especializado, además de respetar las características del producto.

El cliente **NO** tendrá la garantía cuando:

- Superar el período de 15 (quince) meses.
- Los daños ocasionados son causados por; accidente de transporte, manipulación o humedad.
- Defectos causados por una instalación incorrecta.
- Mal funcionamiento de las piezas del producto (cono/tapa rota, carcasa del altavoz doblada o rota).
- Bobinas quemadas por exceso de potencia o condiciones de distorsión extrema, provocando un calentamiento por encima de los 240º.

Cobertura de la garantía:

- Taramps garantiza sus productos contra cualquier defecto de material o proceso de fabricación, siempre que, a criterio de sus técnicos autorizados, resulte defectuoso en condiciones normales de uso.
- **El PRODUCTO debe contener la etiqueta original, en la que se inserta su número de serie.**
- Para hacer uso de la garantía, el cliente debe presentar la factura y el plazo de la garantía, los cuales deben contener el número de serie en la etiqueta del producto.

Transporte

Únicamente los productos que se encuentren dentro de los términos de la cobertura de garantía tendrán cubiertos sus gastos de transporte, en caso contrario, el gasto será a cargo del cliente.

CERTIFICADO DE GARANTÍA

NOMBRE: _____

DIRECCIÓN: _____

CIUDAD _____ **CODIDO POSTAL:** _____

ESTADO/PROVINCIA: _____ **TELÉFONO** _____

REVENDEDOR: _____

DIRECCIÓN: _____

CIUDAD _____ **CODIDO POSTAL:** _____

ESTADO/PROVINCIA: _____ **TELÉFONO** _____

NÚMERO DE FACTURA