ESPAÑOL

SL 3K1

El modelo SL 3K1 fue diseñado para reproducir el sub bajo y bajo, en sistemas de sonido automotriz y sistemas de desempeño profesional (bandas, conciertos, bares, iglesias, sistemas al aire libre, teatros, cines y etc.)Te invitamos a sumergirte en una experiencia sonora, donde las bajas frecuencias se armonizan con gran fidelidad, a través de bajos aterciopelados y timbres limpios.

PARAMETROS ELECTRICOS

POTENCIA RMS	1.550 W
POTENCIA MUSICAL	3.100 W
IMPEDANCIA NOMINAL	4 u 8 Ohms
RESISTENCIA	2,8 / 5,8 ohms/VCC
NO (REFERENCIA DE EFICIENCIA)	2,114%
MASA DE DIAFRAGMA (MMD)	126,918 g
MASA TOTAL(MMS)	141,301 g
PRODUCTO BL	25.005 TM
Q MECÁNICO (Qms)	10,660
Q ELÉCTRICA (Qes)	0,341
Q TOTAL (Qts)	0,330
CUMPLIMIENTO (CMS)	112,213u M/N
VOLUMEN EQUIVALENTE (VAS)	116,565 L
SENSIBILIDAD (@ 1W, 1 m)-Free-Air	95,269 dB
RESPUESTA DE FRECUENCIA	30 a 1.400 Hz
FRECUENCIA DE RESONANCIA	40 Hz
ÁREA EFICAZ DEL CONO (SD)	0,085 Sq.m
EXCURSIÓN DEL CONO SIN DISTORCIÓN (X MAX)	- + 12 mm
DENSIDAD DE FLUJO EN EL GAP	10.000 GAUSS

Los parámetros de Thiele-Small se obtuvieron después de aplicarlos a un nivel sinusoidal de 50 hz durante un período de 30 minutos.
Se permite una tolerancia de + - 15% de los valores especificados.

PARAMETROS MECANICOS

DIÁMETRO NOMINAL	15 Pulgadas
MEDICIONES DE FERRITE	220 x 25 mm
DIÁMETRO DE LA BOBINA	4 Pulgadas
ALTURA DE LA BOBINA	31 mm
MATERIAL DEL ALAMBRE DE LA BOBINA	Cobre
SECCIÓN DEL ALAMBRE DE LA BOBINA	Redondo
FORMA DE BOBINA	*Kapton®
ALTURA DE GAP	14 mm
MATERIAL DE LA CARCASA	Aluminio
MATERIAL DE FERRITA	Bario
PESO	13,9 Kg
VOLUMEN OCUPADO EN GABINETE	6,3 Litros

*Kapton® Marca registrada por DUPONT

SUGERENCIA DE GABINETES

MODELO	VOLUMEN LITROS	DUCTOS QUANT.	DUCTOS DIAM.	DUCTOS PROFUNDIDAD	SINTONÍA	(H.P.F)	ATENUACIÓN (ACTIVA)
CAJA VENTILADA	117	03	4"(POL)	186 mm	45 Hz	40 Hz	- 24 dB/ Octava
	79	03	4"(POL)	140 mm	58 Hz	53 Hz	- 24 dB/ Octava

MEDIDAS SUGESTIVAS
*Para líneas profesionales es obligatorio el uso de manta de algodón o lana de vidrio

DIMENSIONES DEL PRODUCTO

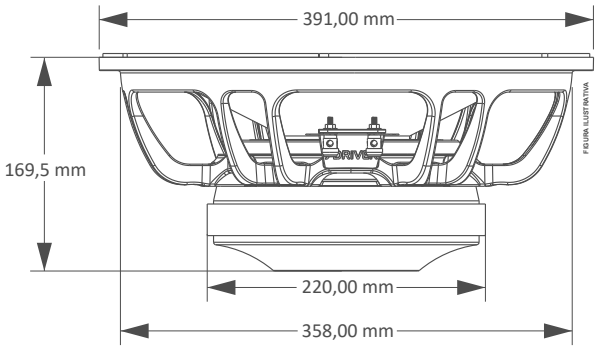

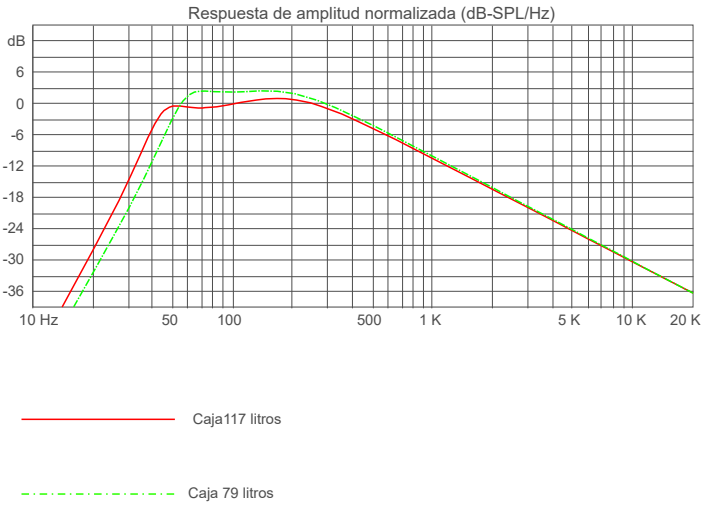

www.taramps.com.br

Rod. Julio Budisk SP 501 s/n, - Compl. KM 30-A /SP CODIGO POSTAL 19.180-000 Teléfono +55 (18) 3266-4050 CNPJ (Registro Nacional): 23.372.795/0001-64

NOTA: Las características, especificaciones y estética están sujetas a cambios sin previo aviso.

DECLARACIÓN DE GARANTIA

Todos os nossos produtos, quando fabricados, passam por rigorosas avaliações, em cada processo de construção até serem embalados, porém, caso seja detectado algum tipo de anormalidade, ao abrir a embalagem, ela deve ser enviada para um de nossos postos de serviço autorizados, ou diretamente . à fábrica, se não houver oficina autorizada em sua região. **Todos y cada uno de los productos deben someterse a una evaluación técnica, de modo que se pueda identificar y probar lo sucedido.**
Los productos tienen garantía de 15 (quince) meses después de la emisión de la factura, contando con la garantía legal de 90 días, prevista en el artículo 26, inciso II, de la ley nº 8078/90 (código brasileño de protección al consumidor).

Condiciones de la garantía:

El producto debe ser instalado correctamente, por un profesional especializado, además de respetar las características del producto.

El cliente **NO** tendrá la garantía cuando:

- Superar el período de 15 (quince) meses.
- Los daños ocasionados son causados por; accidente de transporte, manipulación o humedad.
- Defectos causados por una instalación incorrecta.
- Mal funcionamiento de las piezas del producto (cono/tapa rota, carcasa del altavoz doblada o rota).
- Bobinas quemadas por exceso de potencia o condiciones de distorsión extrema, provocando un calentamiento por encima de los 240º.

Cobertura de la garantía:

- Taramps garantiza sus productos contra cualquier defecto de material o proceso de fabricación, siempre que, a criterio de sus técnicos autorizados, resulte defectuoso en condiciones normales de uso.
- **El PRODUCTO debe contener la etiqueta original, en la que se inserta su número de serie.**
- Para hacer uso de la garantía, el cliente debe presentar la factura y el plazo de la garantía, los cuales deben contener el número de serie en la etiqueta del producto.

Transporte

Únicamente los productos que se encuentren dentro de los términos de la cobertura de garantía tendrán cubiertos sus gastos de transporte, en caso contrario, el gasto será a cargo del cliente.

CERTIFICADO DE GARANTÍA

NOMBRE: _____

DIRECCIÓN: _____

CIUDAD _____ **CODIDO POSTAL:** _____

ESTADO/PROVINCIA: _____ **TELÉFONO** _____

REVENDEDOR: _____

DIRECCIÓN: _____

CIUDAD _____ **CODIDO POSTAL:** _____

ESTADO/PROVINCIA: _____ **TELÉFONO** _____

NÚMERO DE FACTURA