ESPAÑOL

THUNDER 3K7

Disfruta de las frecuencias graves y medios graves con intensidad, el THUNDER 3K7 te sorprenderá con un acabado de gran calidad y la presión sonora que deseas. Se puede utilizar preferentemente en sistemas de sonido para exteriores.

PARAMETROS ELECTRICOS

POTENCIA RMS	1.850 W
POTENCIA MUSICAL	3.700 W
IMPEDANCIA NOMINAL	4 u 8 Ohms
RESISTENCIA	2,9 / 5,3 ohms/VCC
NO (EFICIENCIA REFERENCIAL)	1,011%
MASA DIAFRAGMA (MMD)	101,375 g
MASA TOTAL(MMS)	108,012 g
PRODUCTO BL	14.853 TM
Q MECÁNICO (Qms)	8,227
Q ELECTRIC (Qes)	0,686
Q TOTAL (Qts)	0,633
CONFORMIDAD (CMS)	34,348 u M/N
VOLUMEN EQUIVALENT (VAS)	12.722 L
SENSIBILIDAD (@ 1W, 1 m)-Free-Air	92,067 dB
RESPUESTA DEL FRECUENCIA	50 a 3.000 Hz
FRECUENCIA DEL RESONANCIA	82,629 Hz
ÁREA EFICAZ DEL CONO (SD)	0,0510 Sq.m
EXCURSIÓN DE CONO SIN DISTORCIÓN (X MAX)	- + 10 mm
DENSIDAD DE FLUJO DEL GAP	11.200 GAUSS

Los parámetros Thiele-Small se obtienen después de la aplicación de una señal sinusoidal de 40Hz durante un período de 30 minutos a un voltage preestablecido para el reblandemiento. Se permite una tolerancia de + - 15% nos valores específicos.

PARAMETROS MECANICOS

DIÁMETRO NOMINAL	12 Pulgadas
MEDIDAS DEL FERRITA	220 x 25 mm
DIÁMETRO DE LA BOBINA	4 Pulgadas
ALTURA DE LA BOBINA	27 mm
MATERIAL DEL FIO DE LA BOBINA	Cobre
SECCIÓN DEL FIO DE LA BOBINA	CCAW
FORMA DE LA BOBINA	*Kapton®
ALTURA DEL GAP	12 mm
MATERIAL DE LA CARCASA	Aluminio
MATERIAL DEL FERRITA	Bario
PESO	11,4 Kg
VOLUMEN OCUPADO EM EL GABINETE	4,5 Litros

*Kapton® Marca registrada por DUPONT

SUGERENCIA DE GABINETES

MODELO	VOLUMEN	DIMENSIONES DEL GABINETE		
	LITROS	Altura	Ancho	PROFUNDIDAD
CAJA VENTILADA	42,5	430mm	300 mm	330 mm

MODELO	VOLUME	RECTANGULAR DUCT			SiNTONÍA	(H.P.F)	ATENUACIÓN
	LITROS	Altura	Ancho	PROFUNDIDAD			(ACTIVO)
CAJA VENTILADA	42,5	110mm	300 mm	269,4 mm	77 Hz	72 Hz	- 24 dB/ Octava

DIMENSIONES DEL PRODUCTO

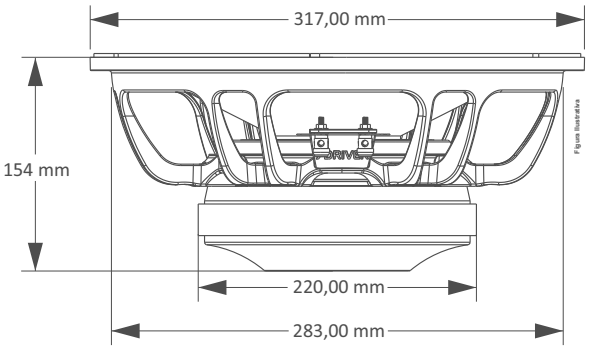

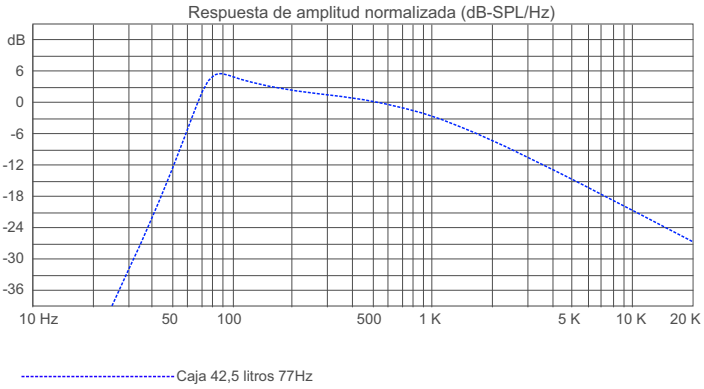

www.taramps.com.br

Rod. Julio Budisk SP 501 s/n, - Compl. KM 30-A /SP CODIGO POSTAL 19.180-000 Teléfono +55 (18) 3266-4050 CNPJ (Registro Nacional): 23.372.795/0001-64

NOTA: Las características, especificaciones y estética están sujetas a cambios sin previo aviso.

DECLARACIÓN DE GARANTIA

Todos os nossos produtos, quando fabricados, passam por rigorosas avaliações, em cada processo de construção até serem embalados, porém, caso seja detectado algum tipo de anormalidade, ao abrir a embalagem, ela deve ser enviada para um de nossos postos de serviço autorizados, ou diretamente . à fábrica, se não houver oficina autorizada em sua região. **Todos y cada uno de los productos deben someterse a una evaluación técnica, de modo que se pueda identificar y probar lo sucedido.**
Los productos tienen garantía de 15 (quince) meses después de la emisión de la factura, contando con la garantía legal de 90 días, prevista en el artículo 26, inciso II, de la ley nº 8078/90 (código brasileño de protección al consumidor).

Condiciones de la garantía:

El producto debe ser instalado correctamente, por un profesional especializado, además de respetar las características del producto.

El cliente **NO** tendrá la garantía cuando:

- Superar el período de 15 (quince) meses.
- Los daños ocasionados son causados por; accidente de transporte, manipulación o humedad.
- Defectos causados por una instalación incorrecta.
- Mal funcionamiento de las piezas del producto (cono/tapa rota, carcasa del altavoz doblada o rota).
- Bobinas quemadas por exceso de potencia o condiciones de distorsión extrema, provocando un calentamiento por encima de los 240º.

Cobertura de la garantía:

- Taramps garantiza sus productos contra cualquier defecto de material o proceso de fabricación, siempre que, a criterio de sus técnicos autorizados, resulte defectuoso en condiciones normales de uso.
- **El PRODUCTO debe contener la etiqueta original, en la que se inserta su número de serie.**
- Para hacer uso de la garantía, el cliente debe presentar la factura y el plazo de la garantía, los cuales deben contener el número de serie en la etiqueta del producto.

Transporte

Únicamente los productos que se encuentren dentro de los términos de la cobertura de garantía tendrán cubiertos sus gastos de transporte, en caso contrario, el gasto será a cargo del cliente.

CERTIFICADO DE GARANTÍA

NOMBRE: _____

DIRECCIÓN: _____

CIUDAD _____ **CODIDO POSTAL:** _____

ESTADO/PROVINCIA: _____ **TELÉFONO** _____

REVENDEDOR: _____

DIRECCIÓN: _____

CIUDAD _____ **CODIDO POSTAL:** _____

ESTADO/PROVINCIA: _____ **TELÉFONO** _____

NÚMERO DE FACTURA